MOE25X

Полезный объем духового шкафа	25 л
Семейство продуктов	Микроволновая печь
Категория	Отдельностоящая
Источник питания	Электрический
Способ приготовления	Микроволны с грилем
Управление	Электронный

Программы/ функции

Количество функций	6
Гриль большой	
Функция "Пицца"	
Размораживание по времени	
Размораживание по весу	
Микроволновая печь	
Микроволны + гриль	
Автоматические программы	10

Управление

Дисплей/ часы	LED-дисплей
Управление	Поворотные переключатели/ кнопки
Открывание	Ручка
Количество переключателей	1
Поворотные переключатели	Стандартный с насечками
Цвет переключателей	Хромированный
Цвет кнопок	Хромированный

Опции

Таймер	Электронный

Программирование времени	Старт и стоп	**Акустический сигнал окончания приготовления**	Да
		Блокировка управления	Да

Технические характеристики

Материал внутренней камеры	Керамическая эмаль	**Открывание дверцы**	Боковое открывание
Количество ламп подсветки	1	**Количество стекол дверцы**	1
Тип подсветки	LED	**Термостат безопасности**	Да
Поворотный стол	Да	**Система охлаждения**	Тангенциальная
Диаметр поворотного стола	31.5 см	**Защитное стекло от микроволн**	Да
Освещение при открытой дверце	Да	**Автоматическое отключение микроволн при открытой дверце**	Да
Тип гриля	Нагревательный элемент	**Размеры внутренней камеры (ВхШхГ)**	180x330x328 мм
Мощность гриля	1000 Вт	**Эффективная мощность микроволн**	900 Вт

Аксессуары в комплекте

Решетка	1	**Специальная тарелка Baker**	1

Электрическое подключение

Тип электрической вилки	(F;E) Schuko	**Напряжение**	240 В
Номинальная мощность	1500 Вт	**Частота тока**	50 Гц
Сила тока	6.25 А	**Длина электрического кабеля**	100 см

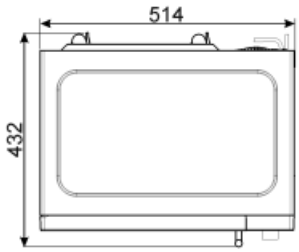
514
432

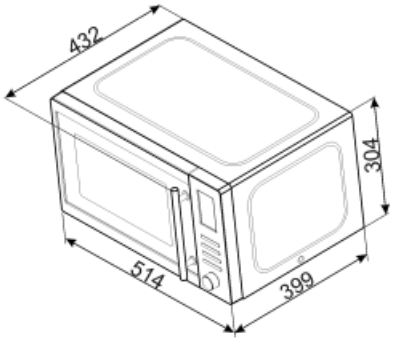
432
304
514
399

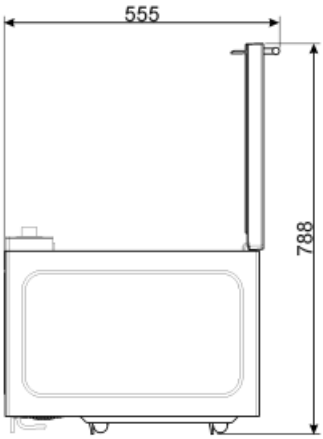
555
788

Symbols glossary (TT)

Блокировка управления: некоторые модели оснащены устройством для блокировки управления, чтобы не было возможности случайно изменить программу/ цикл приготовления, включить или выключить прибор.

Размораживание по времени: с помощью этой функции время размораживания продуктов определяется автоматически.

Использование гриля дает отличные результаты при приготовлении мяса средних и малых порций, особенно в сочетании с вертелом (где это возможно). Также идеально подходит для приготовления колбас и бекона.

Микроволны + гриль: использование гриля приводит к идеальному подрумяниванию поверхности продукта. Действие микроволн позволяет в короткие сроки приготовить внутреннюю часть блюда.

Подсветка сбоку: две лампы на противоположных сторонах внутренней камеры улучшают обзор внутри духовки.

Микроволны значительно сокращают время приготовления и способствуют экономии энергии.

Размораживание по весу: функция автоматического размораживания. Вы выбираете тип продуктов для размораживания из доступных категорий (МЯСО - РЫБА - ХЛЕБ - ДЕСЕРТЫ). После ввода веса продукта печь автоматически определяет время, необходимое для правильного размораживания.

Микроволны: проникая прямо в пищу, микроволны позволяют готовить очень быстро и со значительной экономией энергии. Они подходят для приготовления без жира, они также способны размораживать и нагревать пищу, не изменяя ее первоначальный вид и аромат. Функцию микроволн также можно комбинировать с обычными функциями со всеми вытекающими отсюда преимуществами. Идеально подходит для всех видов еды.

Микроволны для пиццы: эта функция позволяет быстрее готовить пиццу благодаря микроволнам. Для оптимизации конечного результата используйте функцию в сочетании с тарелкой Crisp,

Указан полезный объем внутренней камеры в литрах.